Конструкция ворот запасного выезда

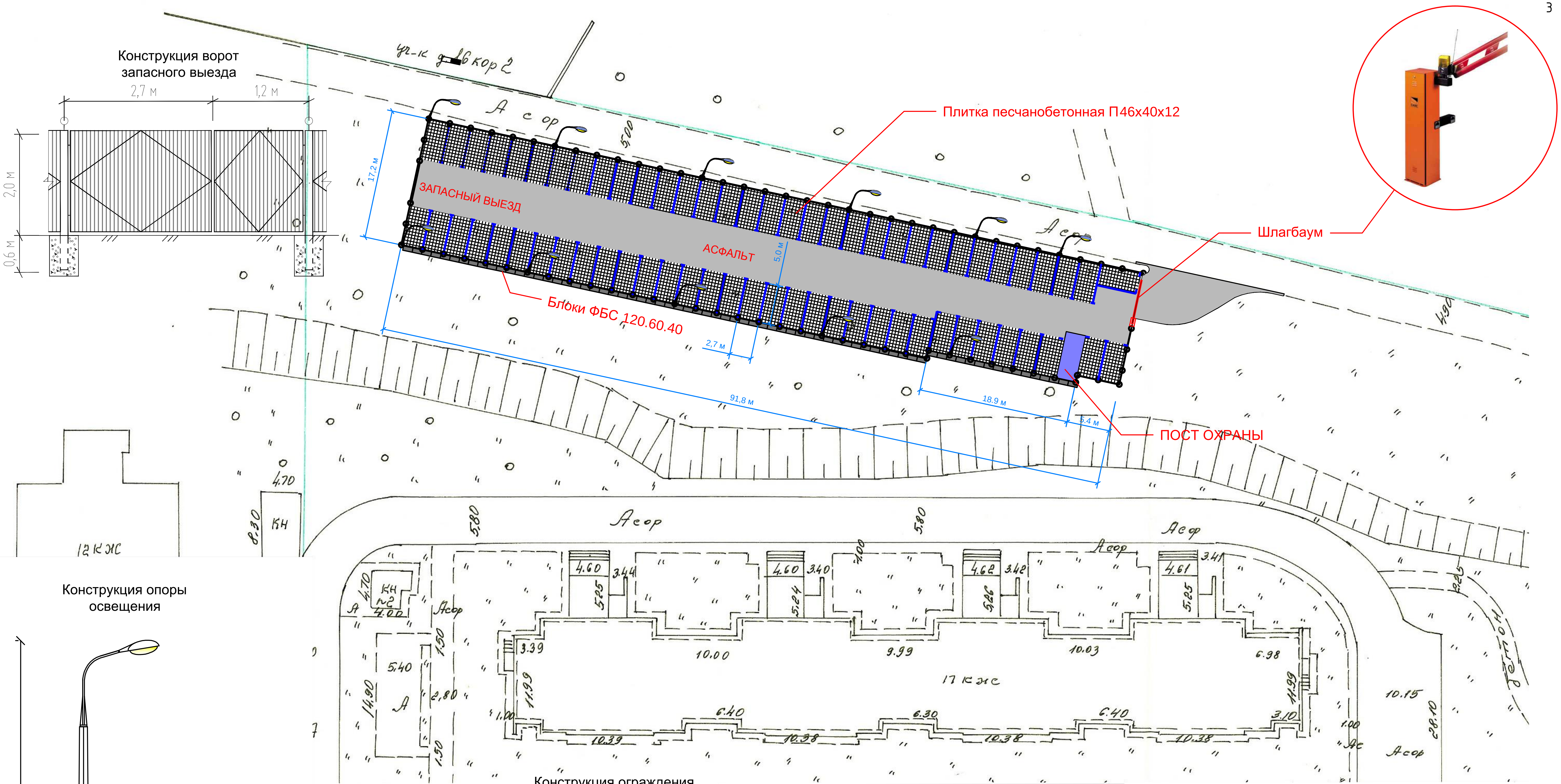

Конструкция опоры освещения

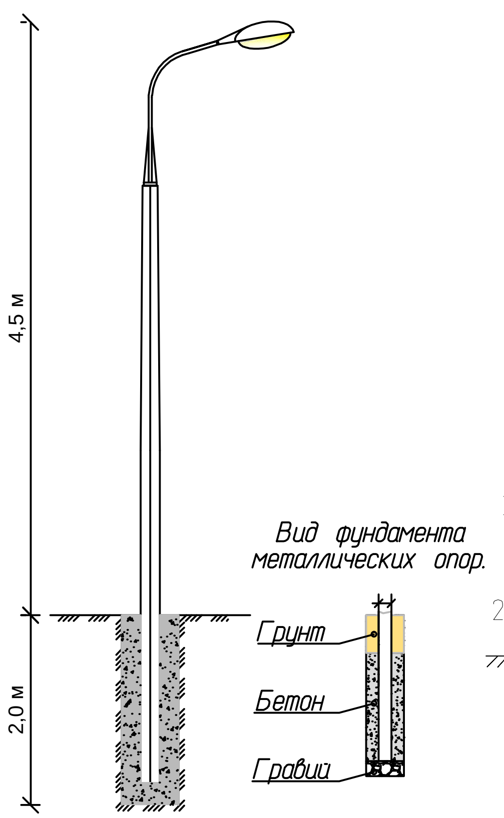

Конструкция ограждения

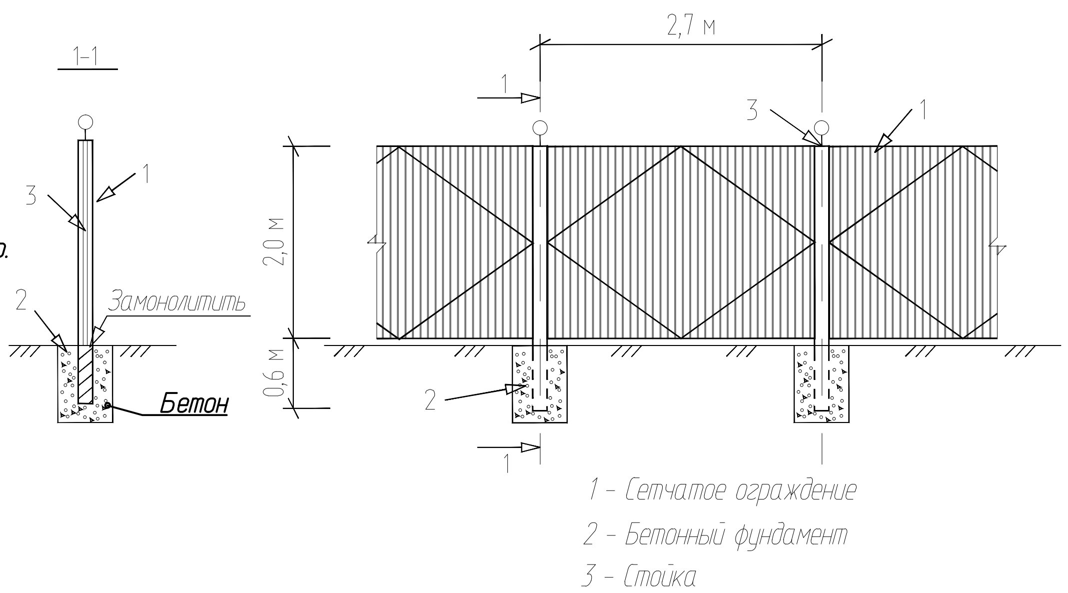

Согласовано

Взам. инв. №

Подп. и дата

Инв. № подл.

Изм.	Кол.уч	Лист	№док.	Подп.	Дата	ТСЖ "Высокая 7"
						Проект размещения ограждающего устройства на придомовой территории по адресу: г. Москва, ЮАО, район Нагатино-Садовники, ул. Высокая, д. 7
Разраб.		Гасанов			03.15	Стадия: П / Лист: 3 / Листов: 3
Проверил		Федорович			03.15	
Н.контр.						Ограждающее устройство
ГИП		Савков			03.15	СТ ЦЕНТР

Формат А3